MIDAS
Strttura portalavabo con basamento in metallo art. 5550B
Art. 5234
lavabo ciotola da appoggio
Countertop bowl washbasin
Lavabo cuenco de apoyo

Particolare basamento

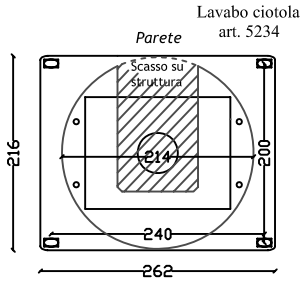

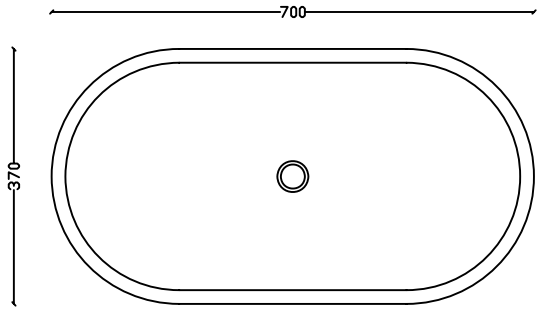

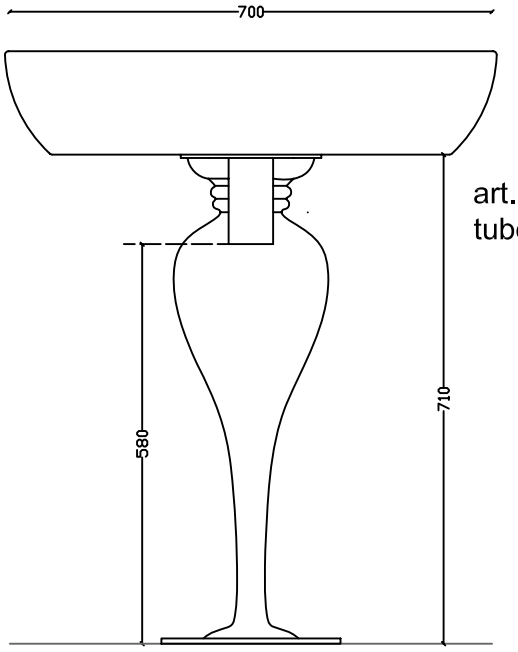

Struttura porta lavabo
vista posteriore

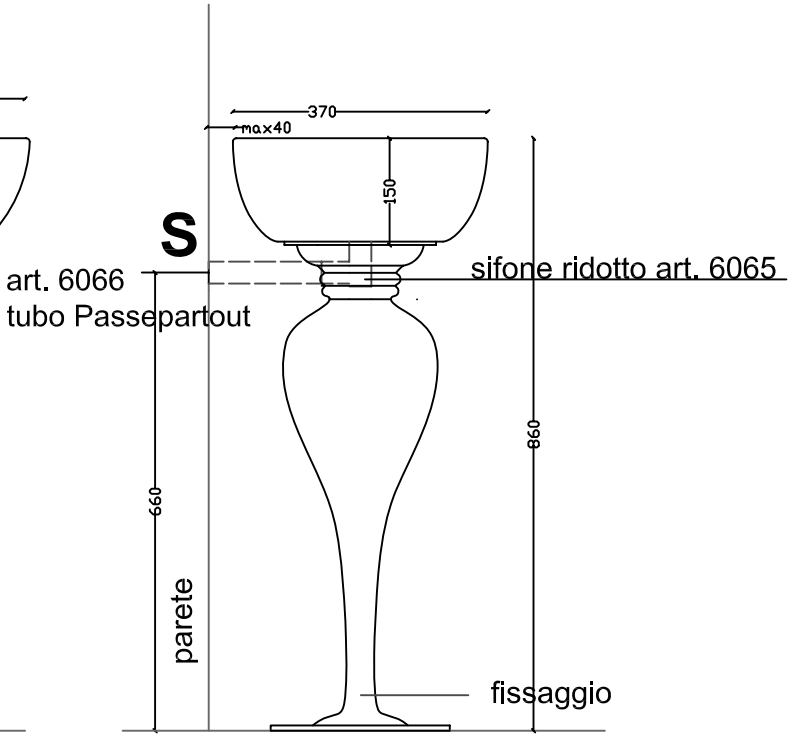

Struttura porta lavabo
vista laterale

S= scarico

Per una migliore tenuta della struttura a pavimento, oltre al fissaggio, si consiglia di inserire del silicone al disotto del piede.